# SB180-L2

Φ28-Φ180-Φ215M14

输出端(Output)

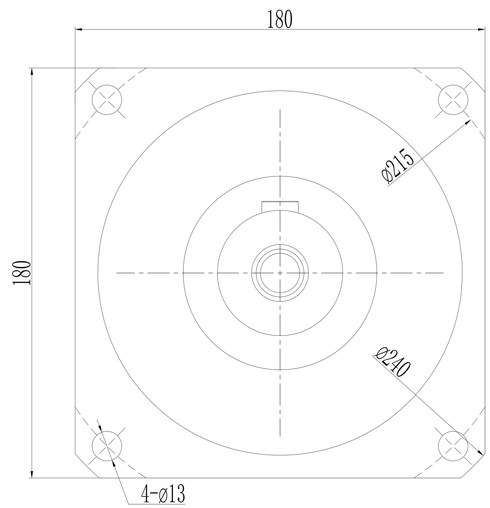


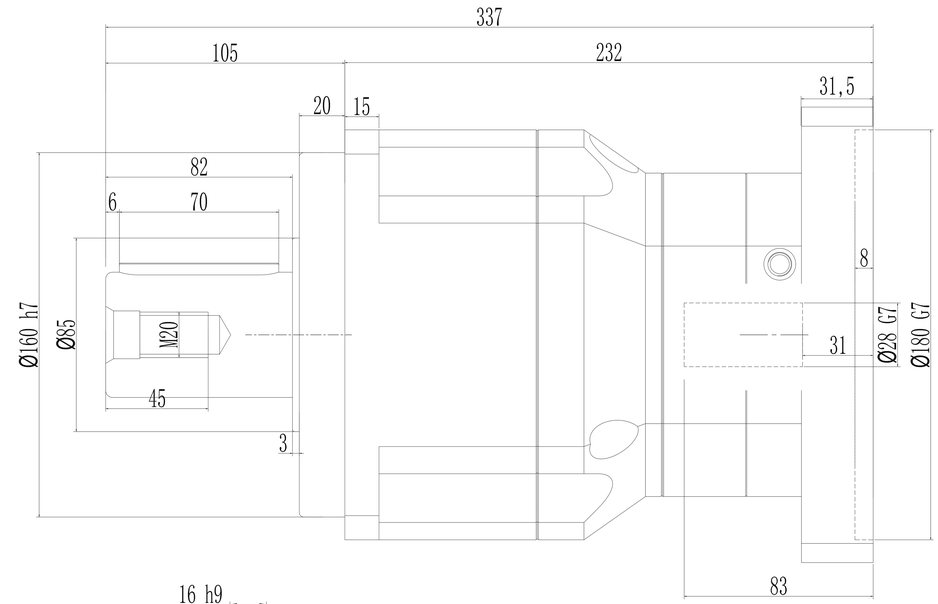


输入端(Input)

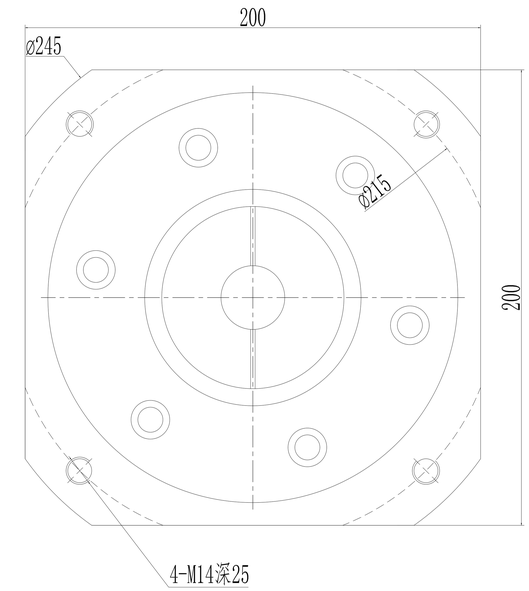


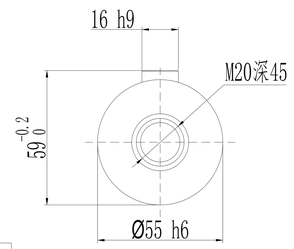


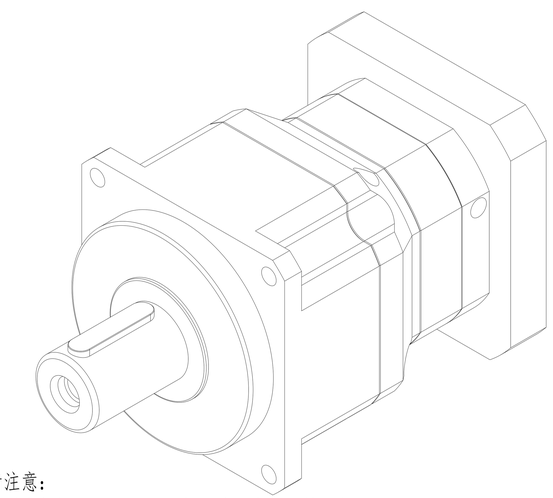

| | | |
|---|---|---|
| *回程间隙（背隙）Back lash | P1 | ≤4 arcmin |
| | P2 | ≤6 arcmin |
| 扭 转 刚 性 Torsional rigidity | | 145 Nm/arcmin |
| 容 许 径 向 力 Maximum radial load | | 14500 N |
| 容 许 轴 向 力 Maximum axial load | | 6200 N |
| 传 动 效 率 Transmission efficienncy | | ≥94% |
| 额 定 输 入 转 速 Nominal input speed | | 3000 rpm/min |
| 最 大 输 入 转 速 Maximum input speed | | 6000 rpm/min |
| 使用寿命 Service life | | 20000 hr (连续运转10000hr) |
| 防护等级 Protection degree | | IP65 |
| 使用环境温度 Temperature of working environmental | | -10℃～+90℃ |
| 特 性 参 数 Perfmance parameter | | |

| 减速比 Ratio | 额定输出扭矩 Nominal output torque | 急停扭矩 Emergency stop torque | 转动惯量 Moment of inertia |
|---|---|---|---|
| 1: 12 | 588Nm | 3倍于额定（瞬时） 3 Times Nominal output torque | 23.29kg.cm² |
| 1: 15 | 588Nm | | 23.29kg.cm² |
| 1: 20 | 1050Nm | | 23.29kg.cm² |
| 1: 25 | 1200Nm | | 23.29kg.cm² |
| 1: 35 | 1200Nm | | 23.29kg.cm² |
| 1: 50 | 1200Nm | | 22.51kg.cm² |
| 1: 70 | 1100Nm | | 22.51kg.cm² |
| 1: 100 | 520Nm | | 22.51kg.cm² |

| | | |
|---|---|---|
| 单位 units mm | 重量 weight ≈33kg | 速比 i=12～100 |

请注意:

1.所有数据(PDF.CAD.3D)变更时，我们不做通知。

2.具体速比的额定扭矩请参照我司样本“减速机性能资料”；“用户的实际负载扭矩”X“使用系数”≤减速机的额定扭矩，否则用户发生故障，我司概不负责；使用系数请参照我司样本.